Dr-35

Dr-40

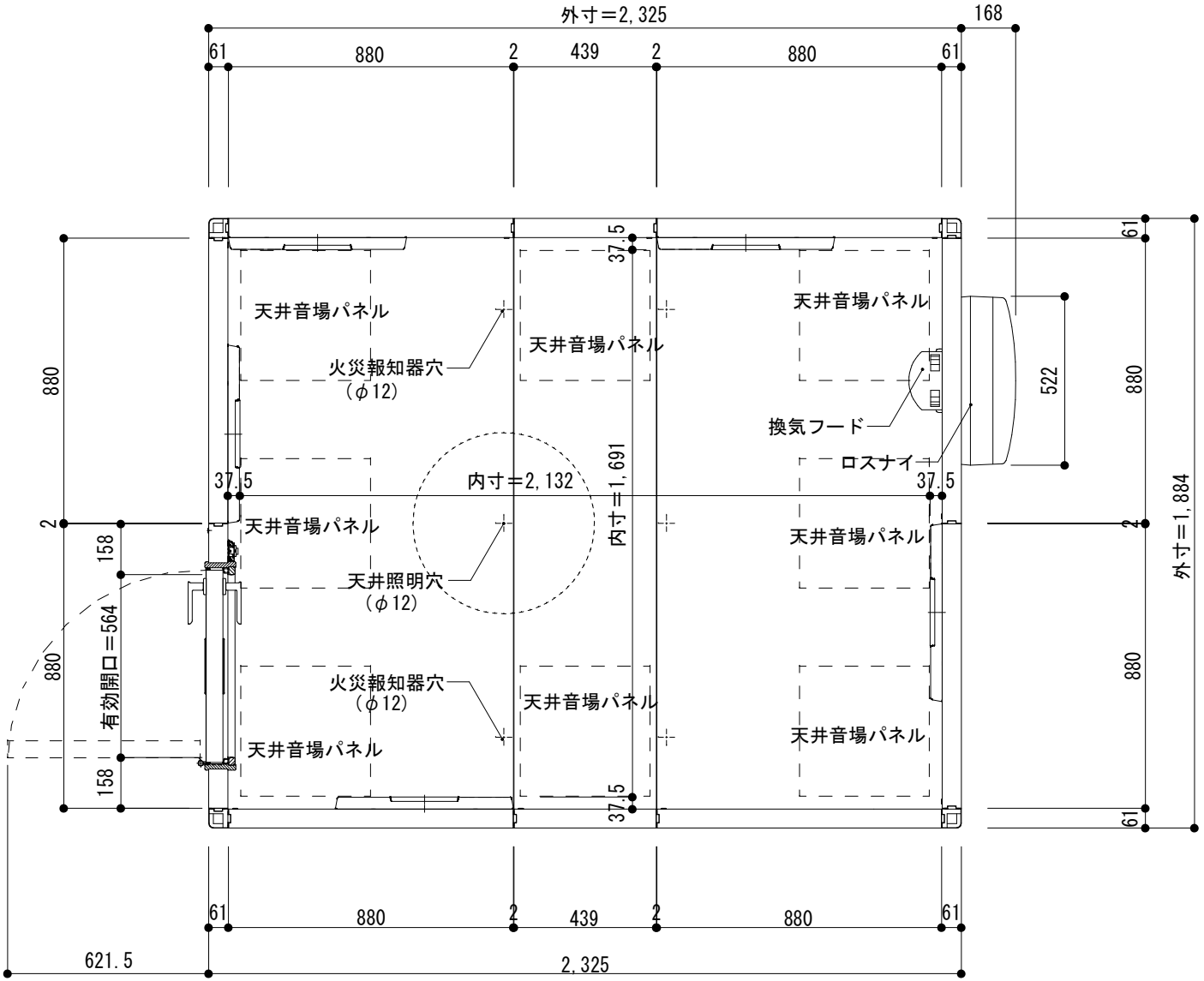

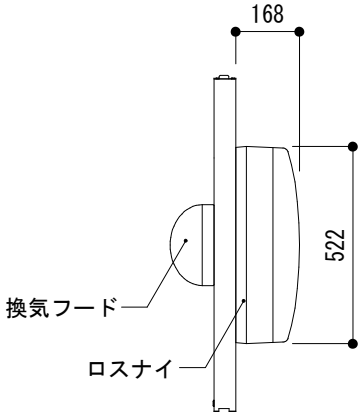

2.5畳　平面図　S=1/20